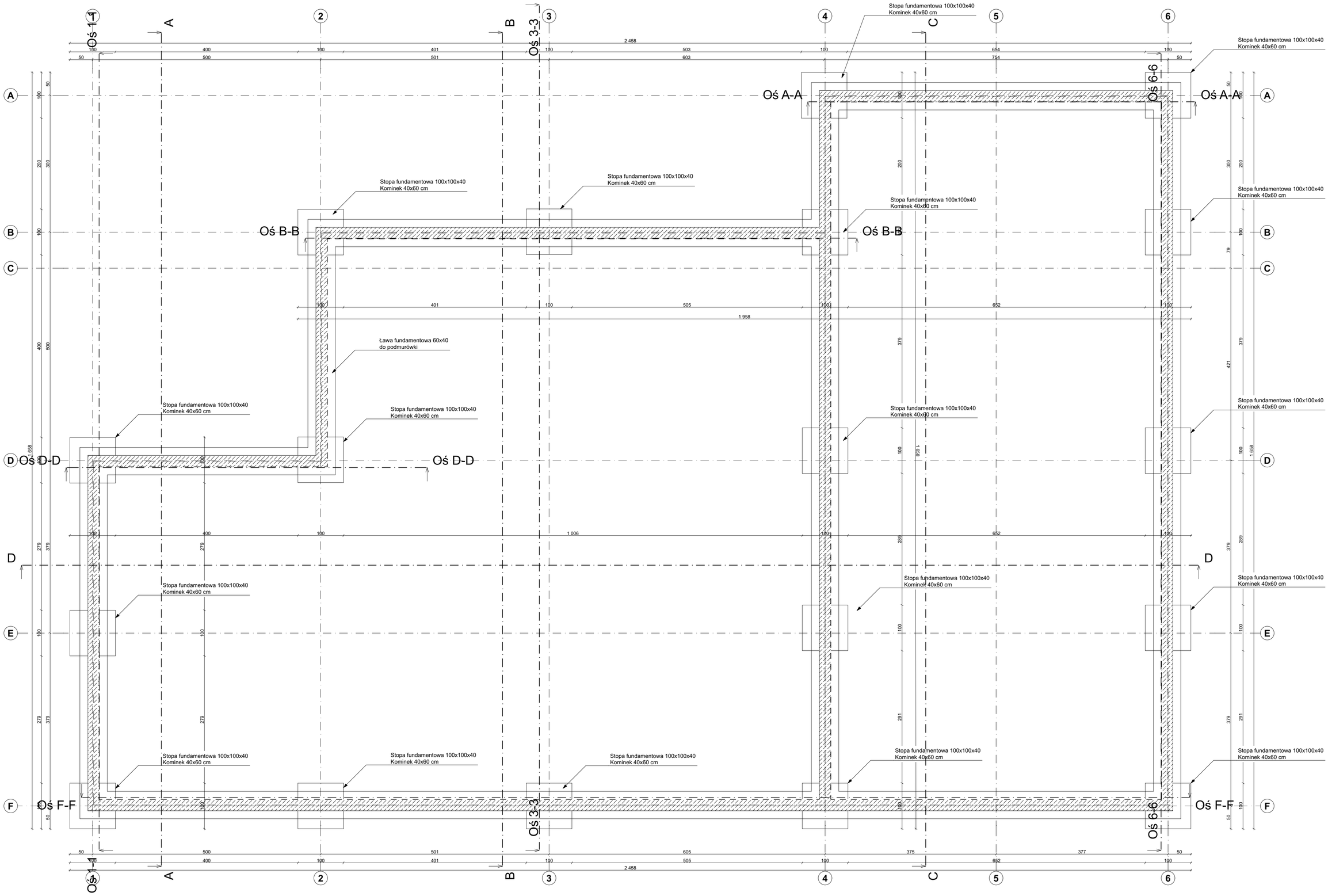

STOPA FUNDAMENTOWA 1.00 x 1.00 m

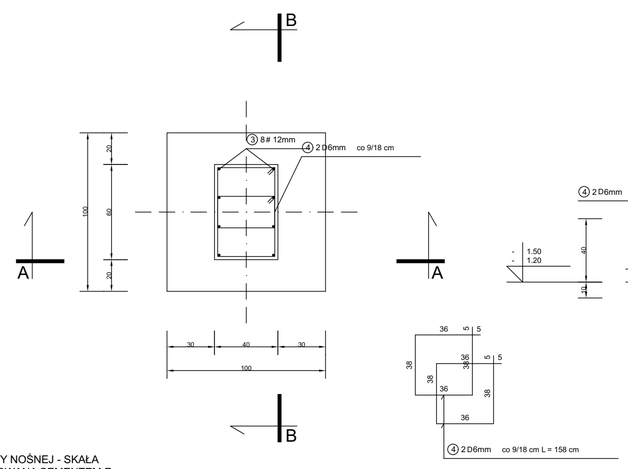

PRZEKRÓJ B-B

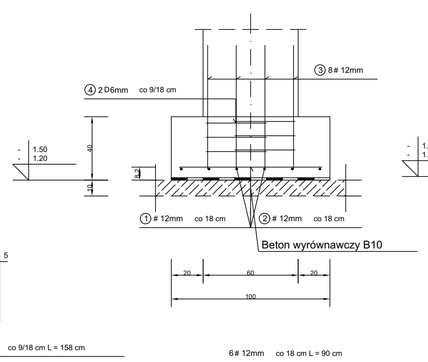

PRZEKRÓJ A-A

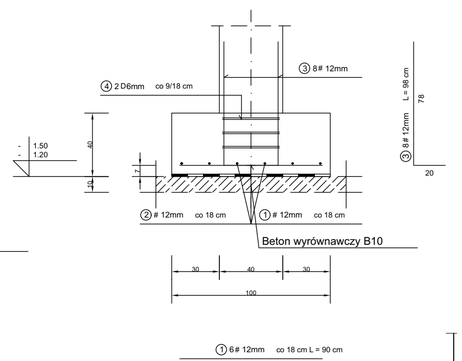

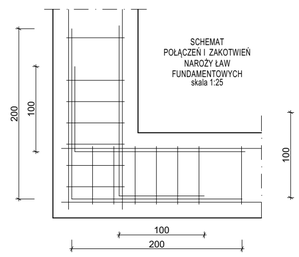

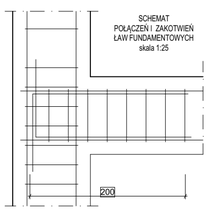

ŚREDNICE GIĘCIA PRĘTÓW			
Pręty odgięte		Haki, szpilki, bigle	
Otulina > 10cm i > 7Ø	Dmin = 10Ø		
Otulina > 5cm i > 3Ø	Dmin = 15Ø	Ø < 20mm	Dmin = 4Ø
Otulina ≤ 5cm i ≤ 3Ø	Dmin = 20Ø	Ø ≥ 20mm	Dmin = 7Ø

DANE MATERIAŁOWE			
Klasa betonu:	C30/37	Klasa ciągliwości stali:	A
Parametry betonu i stali:	**Beton konstrukcyjny C30/37** **Stal zbrojeniowa RB 500**		
Otulina:	Dolna otulina = 3,50 cm Otulina dolna = 7,00 cm Otulina górna = 5,00 cm Otulina boczna = 5,00 cm		
Klasa ekspozycji: XC2			

1. W POZIOMIE POSADOWIENIA GRUNTU NIENOŚNEGO NALEŻY GO USUNĄĆ AŻ DO WARSTWY NOŚNEJ - SKAŁA TWARDA, A UBYTEK WYPEŁNIĆ CHUDYM BETONEM B10 (C8/C10) LUB POSPÓŁKĄ STABILIZOWANĄ CEMENTEM Z ZAGĘSZCZENIEM DO Is=0,97.
2. PODCZAS BETONOWANIA FUNDAMENTÓW NALEŻY ZWRÓCIĆ UWAGĘ NA WŁAŚCIWE ZAGĘSZCZENIE MIESZANKI BETONOWEJ.
3. POWIERZCHNIE FUNDAMENTÓW STYKAJĄCE SIĘ Z GRUNTEM ZABEZPIECZYĆ PRZECIWILGOCIOWO PRZEZ DWUKROTNE MALOWANIE EMULSJĄ ASFALTOWĄ (NP. DYSPERBIT).
4. POD FUNDAMENTAMI WYKONAĆ WARSTWĘ Z CHUDEGO BETONU B-10 (C8/C10) - MIN 10cm
5. W FUNDAMENTACH UMIEŚCIĆ ELEMENTY UZIEMIEŃ WG PROJEKTU
6. PRZED WYKONANIEM WARSTW Z CHUDEGO BETONU W POZIOMIE POSADOWIENIA NALEŻY WYKONAĆ ODBIÓR GEOTECHNICZNY PODŁOŻA GRUNTOWEGO POTWIERDZONY WPISEM DO DZIENNIKA BUDOWY
7. POD ŚCIANKI DZIAŁOWE NALEŻY WYKONAĆ ZBROJENIE Z SIATEK ZGRZEWANYCH Z PRĘTÓW Ø6 W ROZSTAWIE 10x10cm ŁĄCZONYCH NA ZAKŁAD

Usługi Budowlano - Projektowe
Leszek Zaremba
ul. Rynek 17
28-200 Staszów
697-942-129

Inwestor:	Gmina Tuczępy Tuczępy 35, 28-142 Tuczępy	
Nazwa inwestycji:	Budowa magazynu obrony cywilnej	
Treść rysunku:	Rzut fundamentów	Data: 12.06.2026 r.
Projektant konstrukcyjna	mgr inż. Mariusz Ziółek SWK/0245/PBKb/21	
Sprawdzający konstrukcyjna:	mgr inż. Tomasz Darowski SWK/0112/PWOK/12	
Lokalizacja inwestycji:	działki nr ewid. 283/4, 283/2 oraz 85/2, obręb 0014 Tuczępy jednostka ewid. 260107_2 Tuczępy	
Format/skala	A1 - 650 K/	Nr rysunku K1